ОРЛОВСКИЙ ЗАВОД
СТРОИТЕЛЬНОЙ ТЕХНИКИ

КАТАЛОГ
сборочных единиц
и деталей растворонасоса
СО-48.Т.00.00.000

№ п/п	Эскиз детали или сборочной единицы	Наименование детали	Номер детали	Кол-во шт.
1	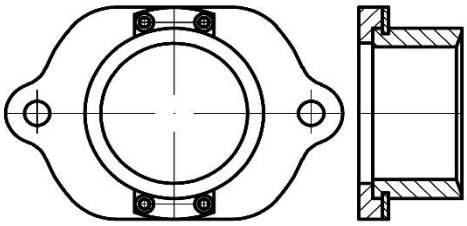	Грундбукса	СО-48Т.00.100	1
2	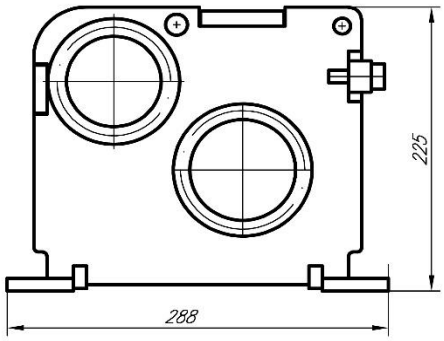	Редуктор	СО-48Т.01.100	1
3	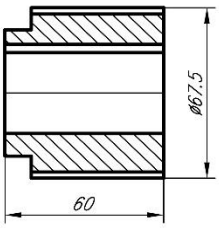	Шестерня	СО-48Т.01.001	1
4	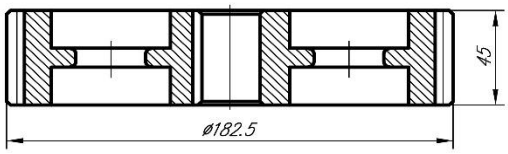	Колесо зубчатое	СО-48Т.01.002	1
5	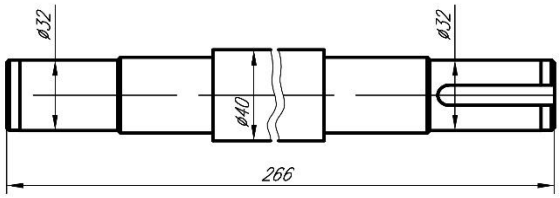	Вал	СО-48Т.01.003	1

№ п/п	Эскиз детали или сборочной единицы	Наименование детали	Номер детали	Кол-во шт.
6	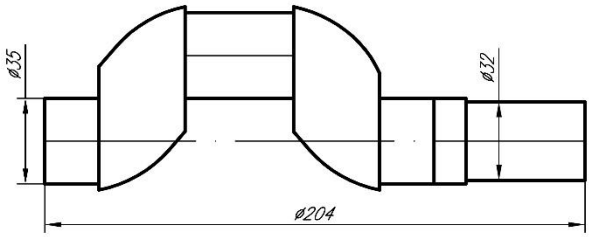	Коленвал	СО-48Т.00.016	1
7	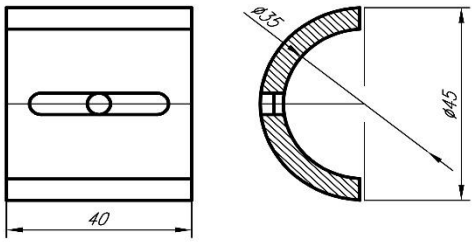	Вкладыш	СО-48Т.00.004	1
8	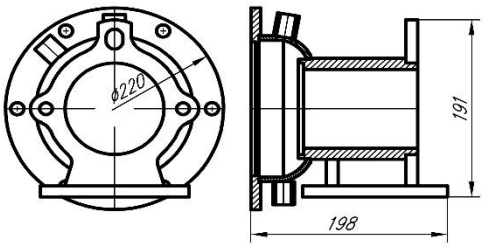	Корпус камеры насосной	СО-48Т.02.100	1
9	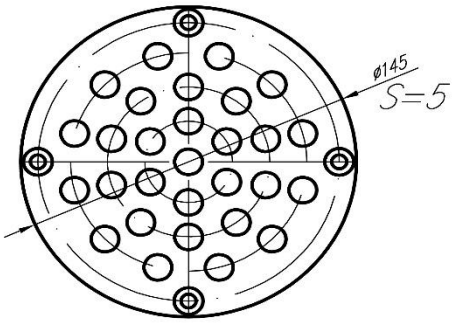	Решетка	СО-48Т.02.008	1
10	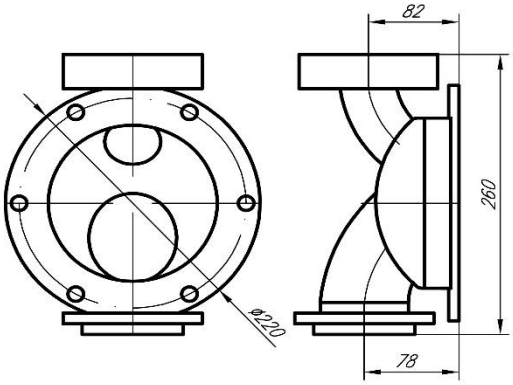	Камера рабочая	СО-48Т.03.000	1

№ п/п	Эскиз детали или сборочной единицы	Наименование детали	Номер детали	Кол-во шт.
11	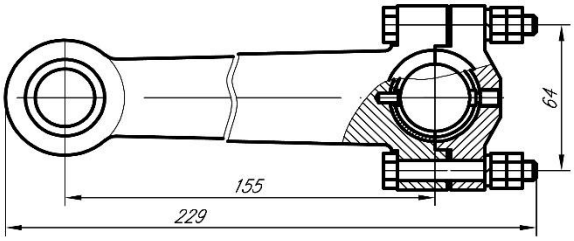	Шатун в сборе	СО-48Т.04.000	1
12	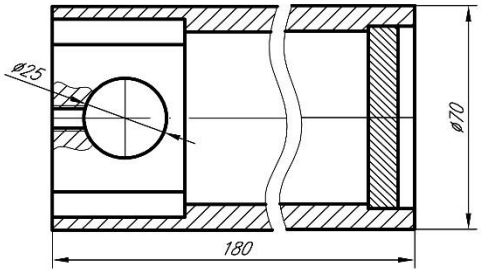	Поршень в сборе	СО-48Т.05.000	2
13	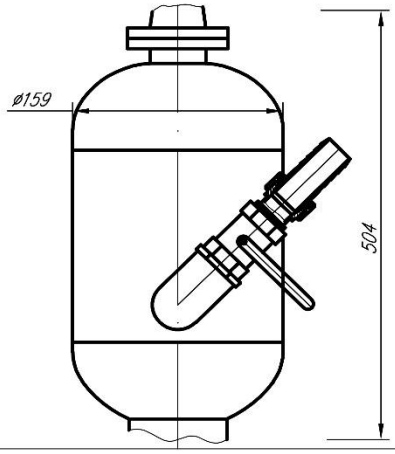	Компенсатор в сборе	СО-48Т.08.000	1
14	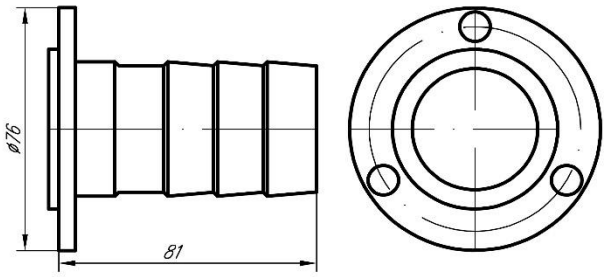	Патрубок выпускной	СО-48Т.16.000	1
15	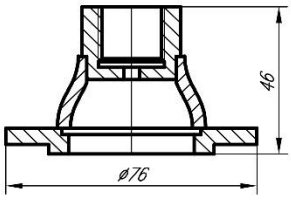	Камера манометрическая	СО-48Т.15.000	1

ИНН 5752071286
КПП 575201001
ОГРН 1155749003090

302008, г.Орел, Машиностроительная ул., д. 6, п. 4
Тел./факс 8 (4862) 72-01-32 | 48-07-01
OZST.RU | озст.рф E-mail: info@ozst.ru

№ п/п	Эскиз детали или сборочной единицы	Наименование детали	Номер детали	Кол-во шт.
16	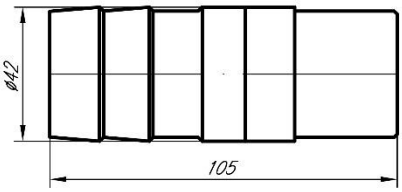	Патрубок сброса	СО-48Т.08-1.000	1
17	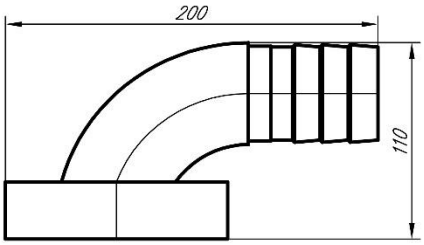	Патрубок всасывающий	СО-48Т.09.000	2
18	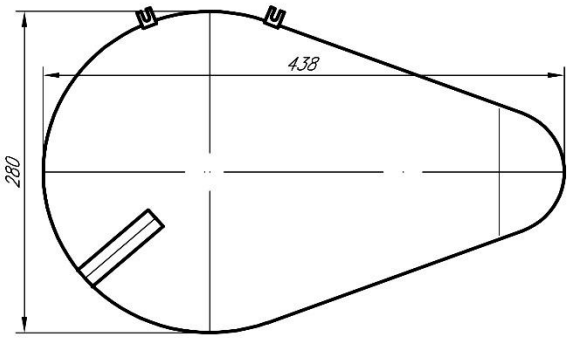	Кожух ременной передачи	СО-48Т.10.000	1
19	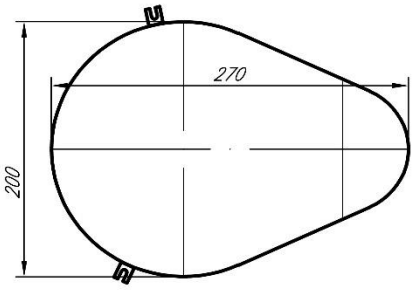	Кожух ременной передачи	СО-48Т.11.000	1
20	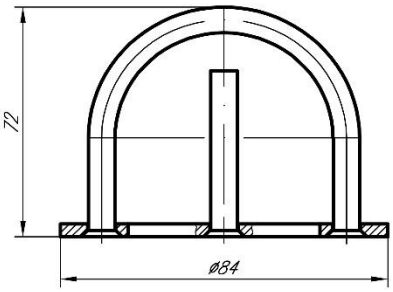	Ловушка	СО-48Т.12.000	1

ИНН 5752071286
КПП 575201001
ОГРН 1155749003090

302008, г.Орел, Машиностроительная ул., д. 6, п. 4
Тел./факс 8 (4862) 72-01-32 | 48-07-01
OZST.RU | озст.рф E-mail: info@ozst.ru

№ п/п	Эскиз детали или сборочной единицы	Наименование детали	Номер детали	Кол-во шт.
21	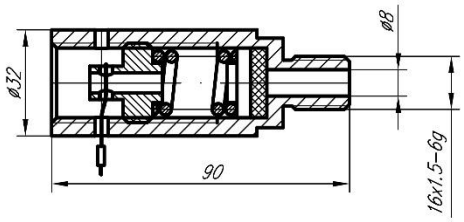	Клапан предохрани-тельный	СО-50АТ-01 07.00.000	1
22	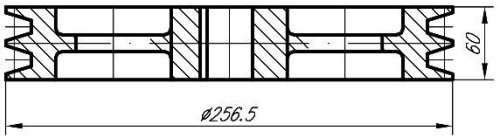	Шкив	СО-48Т.18.000	1
23	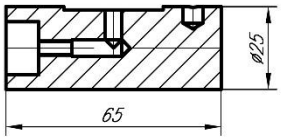	Палец	СО-48Т.00.002	1
24	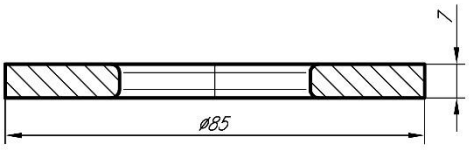	Седло	СО-48Т.00.007	2
25	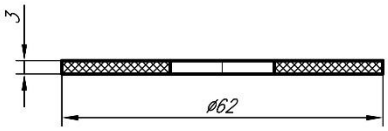	Прокладка	СО-48Т.00.008	4

№ п/п	Эскиз детали или сборочной единицы	Наименование детали	Номер детали	Кол-во шт.
21	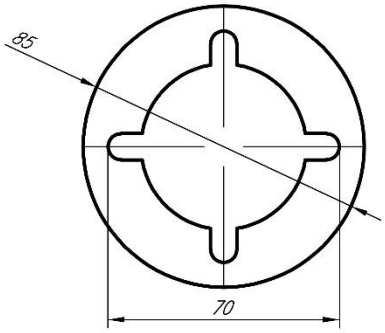	Прокладка	СО-48Т.00.009	2
22	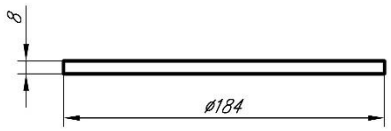	Диафрагма	СО-48Т.00.010	1
23	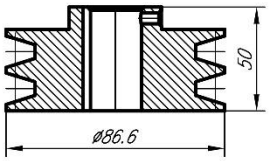	Шкив малый	СО-48Т.00.011	1

ИНН 5752071286
КПП 575201001
ОГРН 1155749003090

302008, г.Орел, Машиностроительная ул., д. 6, п. 4
Тел./факс 8 (4862) 72-01-32 | 48-07-01
OZST.RU | озст.рф E-mail: info@ozst.ru

Контакты ООО "ОЗСТ"

Центральный офис, производственная база и склад	302008, г. Орел, ул. Машиностроительная, 6
Время работы офиса:	с 8-00 до 17-00 (Пн – Пт)
Отдел продаж	тел./факс +7 (4862) 72-01-32 тел. +7 (4862) 48-07-01

Электронная почта :
info@ozst.ru

ПРОИЗВОДСТВО И РЕАЛИЗАЦИЯ
- ПНЕВМОНАГНЕТАТЕЛЕЙ
- РАСТВОРОНАСОСОВ
- ШТУКАТУРНЫХ СТАНЦИЙ
- КОМПРЕССОРНЫХ УСТАНОВОК
И ДРУГОГО СТРОИТЕЛЬНОГО ОБОРУДОВАНИЯ, А ТАКЖЕ
- ЗАПАСНЫХ ЧАСТЕЙ К НИМ

Сайт: https://ozst.ru/

озст.рф