КАТАЛОГ СБОРОЧНЫХ ЕДИНИЦ И ДЕТАЛЕЙ ПНЕВМОНАГНЕТАТЕЛЯ СО-241.ТМ

ИНН 5752071286
КПП 575201001
ОГРН 1155749003090

302008, г.Орел, Машиностроительная ул., д. 6, п. 4
Тел./факс 8 (4862) 72-01-32 | 48-07-01
OZST.RU | озст.рф E-mail: info@ozst.ru

Эскиз детали	Номер детали	Наимеование детали	Масса объем	Кол-во шт
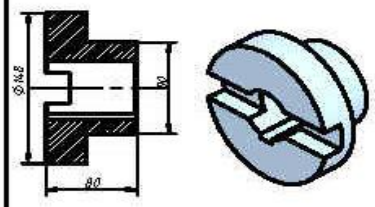	СО – 241.ТМК.00.001	Полумуфта	5,059 кг 0,00065м	1
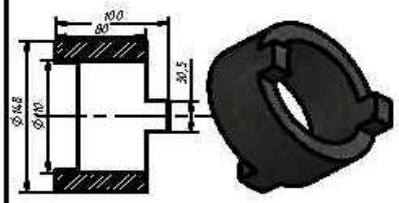	СО – 241.ТМК.00.002	Диск	3,991 кг 0,00051м	1
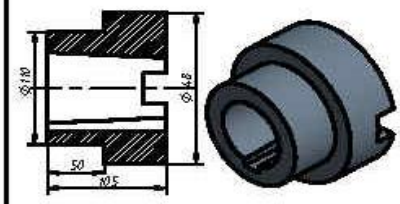	СО – 241.ТМК.00.003	Полумуфта	7,833 кг 0,00100м	1
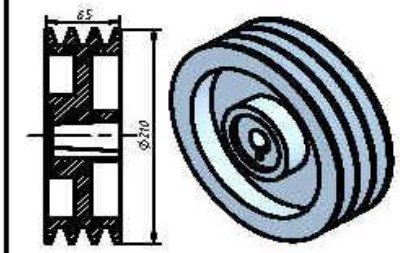	СО – 241.ТМК.00.004	Шкив	7,947 кг 0,00102м	1
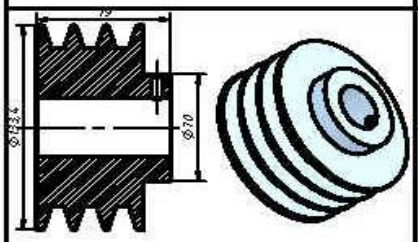	СО – 241.ТМК.00.005	Шкив	5,055 кг 0,00065м	1
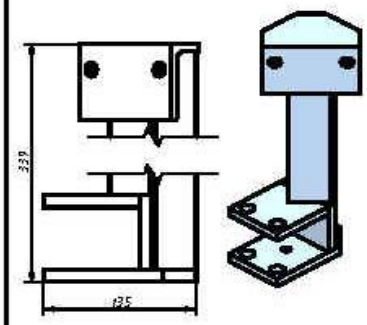	Т – 241.01.300	Стойка	4,888 кг 0,00062м	2

ИНН 5752071286
КПП 575201001
ОГРН 1155749003090

302008, г.Орел, Машиностроительная ул., д. 6, п. 4
Тел./факс 8 (4862) 72-01-32 | 48-07-01
OZST.RU | озст.рф E-mail: info@ozst.ru

Эскиз детали	Номер детали	Наименование детали	Объем масса	Кол-во шт
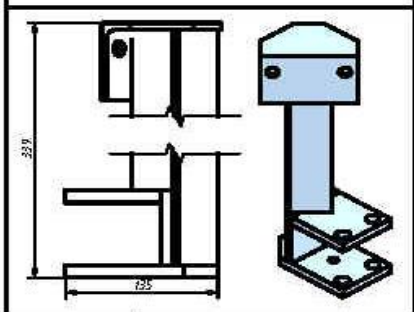	Т – 241.01.300-01	Стойка	4,888 кг 0,00062м	2
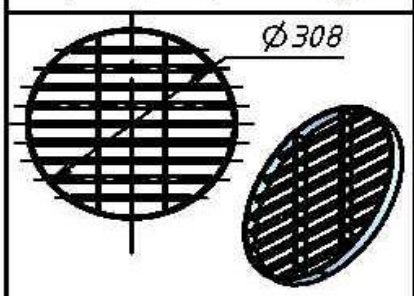	СО – 241.ТМК.22.00.000	Решетка	1.579 кг 0,00020м	1
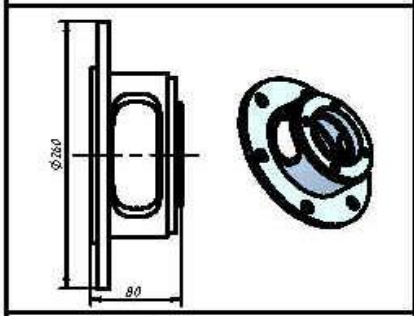	СО – 294.02.000	Корпус	5.229 кг 0,00067м	2
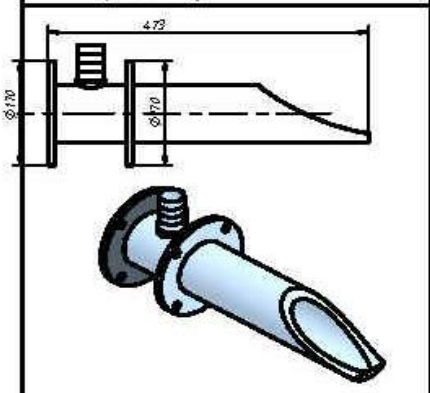	СО – 241.ТМК.15.000	Переход для шланга	12.357 кг 0,00157м	1
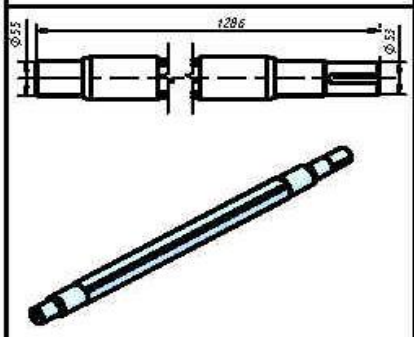	СО – 241.00.001	Вал	33,499 кг 0,00429м	1

ИНН 5752071286
КПП 575201001
ОГРН 1155749003090

302008, г.Орел, Машиностроительная ул., д. 6, п. 4
Тел./факс 8 (4862) 72-01-32 | 48-07-01
OZST.RU | озст.рф E-mail: info@ozst.ru

Эскиз детали	номер детали	наименование детали	Объем масса	Кол-во шт
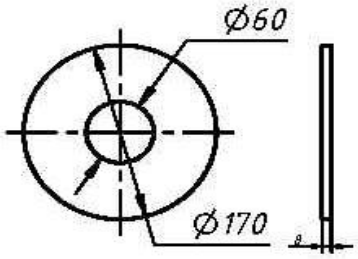	Т – 241.00.003	Уплотнение	0,203 кг 0,00016м	4
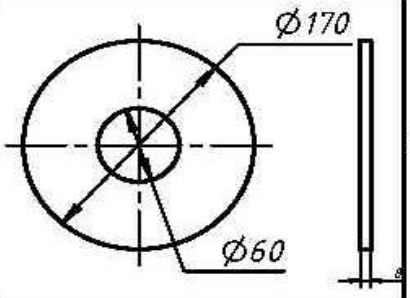	Т – 241.00.003-01	Уплотнение	0,006 кг 0,00016м	2
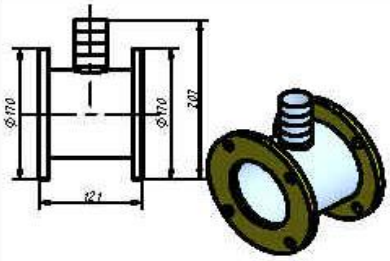	СО – 241.ТМК.03.000	Насадка	2,957 кг 0,00063м	1
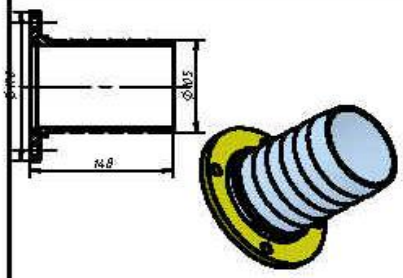	СО – 241.ТМК.04.000	Патрубок присоединительный	1,819 кг 0,00036м	2
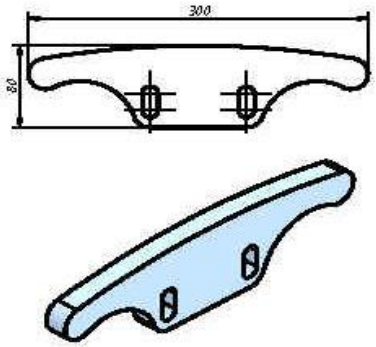	Т – 241.00.021	Лопасть	2,245 кг 0,00029м	2

Эскиз детали	Номер детали	Наименование детали	Объем масса	Кол-во шт
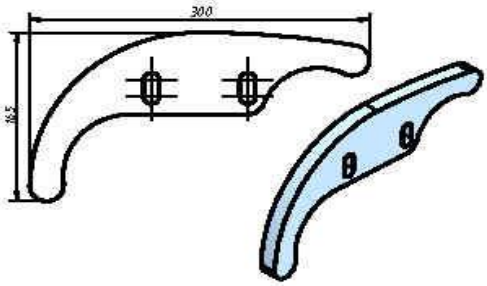	Т – 241.00.022	Лопасть	2,678 кг 0,00034м	2
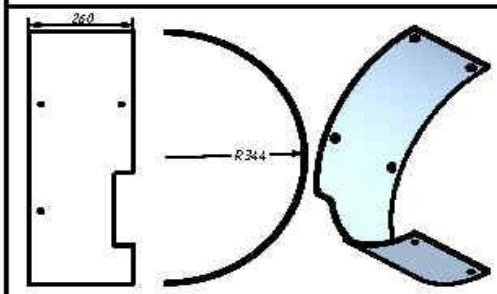	ПН – 300.01.00.013	Вставка	12,770 кг 0,00163м	1
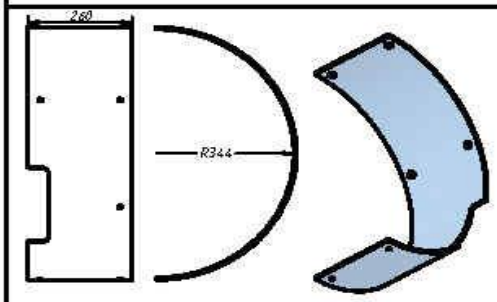	ПН – 300.01.00.013–01	Вставка	12,770 кг 0,00163м	1
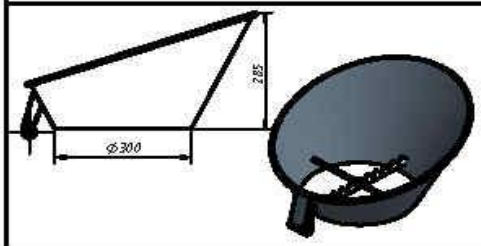	Т – 241.04.000	Конус	4,922 кг 0,00070м	1
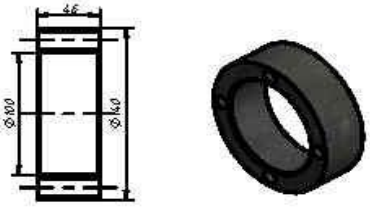	Т – 279.00.002	Корпус подшипника	2.494 кг 0,00032м	2
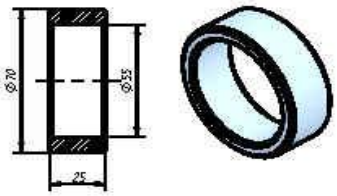	Т – 241.00.007	Втулка	0,279 кг 0,00004м	2

ИНН 5752071286
КПП 575201001
ОГРН 1155749003090

302008, г.Орел, Машиностроительная ул., д. 6, п. 4
Тел./факс 8 (4862) 72-01-32 | 48-07-01
OZST.RU | озст.рф E-mail: info@ozst.ru

Эскиз детали	Номер детали	Наименование детали	Объем масса	Кол-во шт
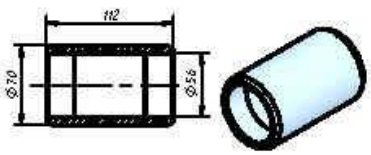	Т – 241.00.008	Втулка	1,140 кг 0,00015м	2
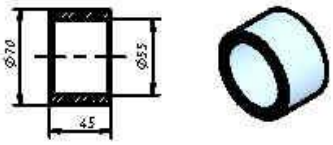	Т – 279.00.003	Втулка	0,505 кг 0.00006м	1
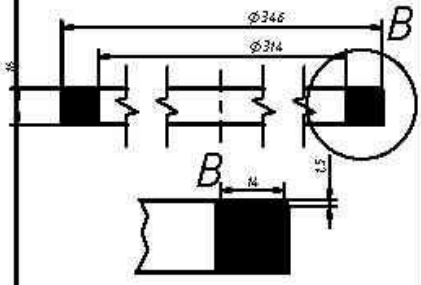	СО-241.ТМК.14.02.003	Уплотнение	0,325 кг 0,00025м	1

Контакты ООО "ОЗСТ"

Центральный офис, производственная база и склад	302008, г. Орел, ул. Машиностроительная, 6
Время работы офиса:	с 8-00 до 17-00 (Пн – Пт)
Отдел продаж	тел./факс +7 (4862) 72-01-32 тел. +7 (4862) 48-07-01

Электронная почта:
info@ozst.ru

ПРОИЗВОДСТВО И РЕАЛИЗАЦИЯ
- ПНЕВМОНАГНЕТАТЕЛЕЙ
- РАСТВОРОНАСОСОВ
- ШТУКАТУРНЫХ СТАНЦИЙ
- КОМПРЕССОРНЫХ УСТАНОВОК
И ДРУГОГО СТРОИТЕЛЬНОГО ОБОРУДОВАНИЯ, А ТАКЖЕ
- ЗАПАСНЫХ ЧАСТЕЙ К НИМ

Сайт: ozst.ru